szkoła krzesło

ala wielorozmiarowa

rysunki techniczne

konstrukcja

Krzesło szkolne, wielorozmiarowe wykonane z profilu stalowego owalnego 38x20mm i 35x15mm, malowane farbami proszkowymi wg wzornika RAL. Regulacja wysokości w zakresach 3 - 4 lub 5 - 6 odbywa się poprzez teleskopowy wysuw profili stalowych. Konstrukcja krzesła umożliwia jego zawieszanie na blacie. Stalowa rama pod siedziskiem zabezpieczona plastikowymi ślizgaczami chroniącymi blat przed zarysowaniem.

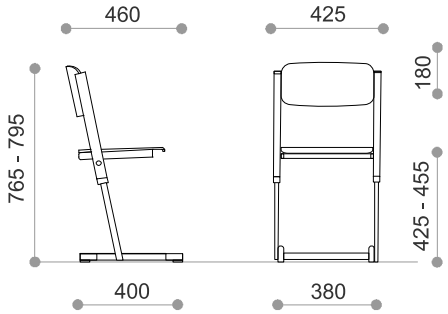

reg. wysokości 5-6

krzesło ala wielorozmiarowe

atesty - certyfikaty

Wymiary zgodne z zasadami doboru stanowiska pracy ucznia i normy PN-EN 1729-1:2016; PN-EN 1729-2+1:2016

przykładowe kolory stelaży metalowych

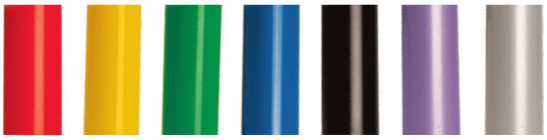

standardowe kolory stelaży metalowych

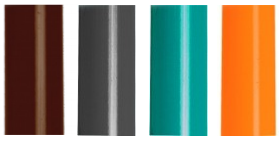

kolor dostępny za dopłatą

zasady doboru stanowiska pracy ucznia w zależności od wzrostu użytkownika

numer rozmiaru	0	1	2	3	4	5	6	7
wzrost bez butów	800 – 950	930 – 1160	1080 – 1210	1190 – 1420	1330 – 1590	1460 – 1765	1590 – 1880	1740 – 2070
wysokość siedziska	210	260	310	350	380	430	460	510
wysokość stołu	400	460	530	590	640	710	760	820
kod koloru								